სს "საქართველოს ბანკი"-ს
რეკონსტრუქციის პროექტი

ქ. მარნეული
რუსთაველის ქუჩა, №74
ს/კ 83.02.19.636.01

არქიტექტურული ნაწილი
მუშა პროექტი

დამკვეთი: სს "საქართველოს ბანკი"
ს.კ. 204378869

შემსრულებელი: შპს "აპექს სტუდიო 1"
ს.კ. 406177916

ალბომის შემადგენლობა

№	ფურცლის №	ნახაზის დასახელება	მასშტაბი
A-000			
1	A-101	ფურცლების ჩამონათვალი	
2	A-102	ბებმა ავეჯის დატანით პირველი სართული	1:100
3	A-103	ბებმა ავეჯის დატანით მეორე სართული	1:100
4	A-104	ბებმა პირველი სართული	1:100
5	A-105	ბებმა მეორე სართული	1:100
6	A-106	იატაკის მოწყობის სქემა პირველი სართული	1:100
7	A-107	იატაკის მოწყობის სქემა მეორე სართული	1:100
8	A-108	ჭერის მოწყობის სქემა პირველი სართული	1:100
9	A-109	ჭერის მოწყობის სქემა მეორე სართული	1:100
10	A-110	ბებმა როზეტების დატანით პირველი სართული	1:100
11	A-111	ბებმა როზეტების დატანით მეორე სართული	1:100
12	A-112	მოსაპირკეთებელი მასალების სპეციფიკაცია პირველი სართული	
13	A-113	მოსაპირკეთებელი მასალების სპეციფიკაცია მეორე სართული	
14	A-114	კარის, ფანჯრის, კედლის მოწყობის ტიპები და სპეციფიკაცია	1:50; 1:10
15	A-115	ვიტრინის მოწყობის სქემები და სპეციფიკაცია	1:50
16	A-116	კერამიკული ფილის მოწყობის განშლა	1:50
17	A-117	სხვა მოცულობების სპეციფიკაცია	

ფორმატი PAPER SIZE	დაკვეთა № CONTRACT №	პროექტის № PROJECT №	ფაილის სახელი FILE NAME
A-3	...	...	...

პირობითი აღნიშვნები LEGEND

სიტუაციური სქემა
KEY PLAN

დამკვეთი PRINCIPAL	"საქართველოს ბანკი" ს/კ 204378869
პროექტი PROJECT	საქართველოს ბანკი რეკონსტრუქციის პროექტი
მისამართი ADDRESS	ქ.მარნეული, რუსთაველის ქ. №74 ს/კ 83.02.19.636.01

თანამდებობა Position	სახელი, გვარი Name, Surname	ხელმოწერა Signature
დირექტორი	ი. ბარნაბიშვილი	
დირექტორი	ნ. ალექსიადისი	
პრ.მთ.არქიტექტორი	ნ. მაღრაძე	

APEX Studio 1
შპს. "აპექს სტუდიო 1"
საქართველო, თბილისი 0194, ქუს ტბის შესახვევი №1
ტელ.: (+995 97) 77 55 70
E-mail: apexstudio.ge@ gmail. com

ა რ ქ ი ტ ე ქ ტ უ რ უ ლ ი ნ ა ნ ი ლ ი

მასშ. SCALE		თარიღი DATE OF ISSUE	24.07.2024
ნახაზი DRWG.		კორექტირება REVISIONS	

№	კორექტ. REV.	თარიღი DATE
1		
2		
3		

სტადია STAGE	ინდექსი INDEX	ფურც. PAGES
მუშა პროექტი Working Draft	A-101	16

გეგმა ავეჯის დატანით

ფორმატი PAPER SIZE	დაკვეთა № CONTRACT №	პროექტის № PROJECT №	ფაილის სახელი FILE NAME
A-3	...	...	...

პირველი სართულის გეგმა

პირობითი აღნიშვნები LEGEND

ოთახების ნუსხა		
სათავსო	ოთახის დასახელება	ფართობი
101	ბანკომატები	20.812
102	ვესტიბული	246.788
104	მენეჯერი	7.679
106	ტუალეტი	7.174
109	სალაროები	15.295
110	დერეფანი	6.764
112	სასავე	7.999
113	სათავსო	9.519
		322.03

სიტუაციური სქემა
KEY PLAN

დამკვეთი PRINCIPAL — "საქართველოს ბანკი" ს/კ 204378869

პროექტი PROJECT — საქართველოს ბანკი რეკონსტრუქციის პროექტი

მისამართი ADDRESS — ქ.მარნეული, რუსთაველის ქ. №74 ს/კ 83.02.19.636.01

თანამდებობა Position	სახელი, გვარი Name, Surname	ხელმოწერა Signature
დირექტორი	ი. ბარნაბიშვილი	
დირექტორი	ნ. ალექსიადისი	
პრ.მთ.არქიტექტორი	ნ. მაღრაძე	

APEX Studio 1

შპს. "აპექს სტუდიო 1"
საქართველო, თბილისი 0194, ქუს ტბის შესახვევი №1
ტელ.: (+995 97) 77 55 70
E-mail: apexstudio.ge@ gmail. com

ა რ ქ ი ტ ე ქ ტ უ რ უ ლ ი ნ ა წ ი ლ ი

მასშ. SCALE	1:100	თარიღი DATE OF ISSUE	24.07.2024

ნახაზი DRWG.
გეგმა
±0.00
ნიშნულზე

კორექტირება REVISIONS			
№	კორექტ. REV.	თარიღი DATE	
1			
2			
3			

სტადია STAGE	ინდექსი INDEX	ფურცლ. PAGES
მუშა პროექტი Working Draft	A-102	16

გეგმა ავეჯის დატანით

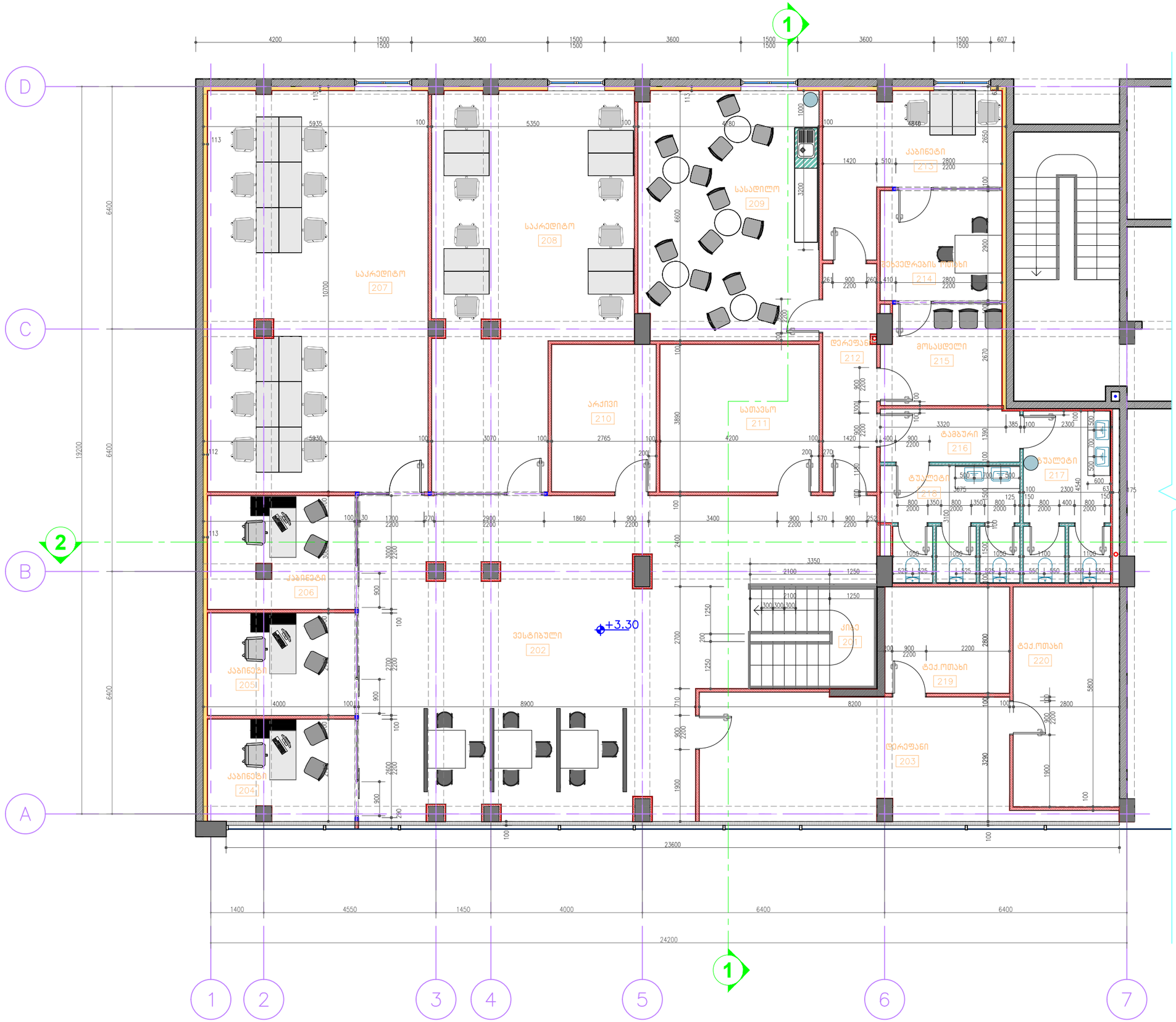

ფორმატი PAPER SIZE	დაკვეთა № CONTRACT №	პროექტის № PROJECT №	ფაილის სახელი FILE NAME
A-3	...	...	...

მეორე სართულის გეგმა

პირობითი აღნიშვნები LEGEND

ოთახების ნუსხა		
სათავსო	ოთახის დასახელება	ფართობი
201	ქილე	10.109
202	ვესტიბული	90.4
203	დერეფანი	28.556
204	კაბინეტი	10.472
205	კაბინეტი	10.497
206	კაბინეტი	11.481
207	საკრედიტო	61.306
208	საკრედიტო	47.056
209	სასადილო	31.19
210	არქივი	10.739
211	სათავსო	16.338
212	დერეფანი	8.555
213	კაბინეტი	14.878
214	მეხვედრების ოთახი	9.453
215	მოსაცდელი	8.359
216	ტამბური	5.125
217	ტუალეტი	10.56
218	ტუალეტი	10.972
219	ტექ.ოთახი	8.845
220	ტექ.ოთახი	15.472
		420.363

სიტუაციური სქემა
KEY PLAN

დამკვეთი
PRINCIPAL
"საქართველოს ბანკი"
ს/კ 204378869

პროექტი
PROJECT
საქართველოს ბანკი
რეკონსტრუქციის პროექტი

მისამართი
ADDRESS
ქ.თბილისი, რუსთაველის ქ. №74
ს/კ 83.02.19.636.01

თანამდებობა Position	სახელი, გვარი Name, Surname	ხელმოწერა Signature
დირექტორი	ი. ბარნაბიშვილი	
დირექტორი	ნ. ალექსიადისი	
არ.მთ.არქიტექტორი	ნ. მაღრაძე	

APEX Studio 1
მპს. "აპექს სტუდიო 1"
საქართველო, თბილისი 0194, კეს ტბის მესახლეები №1
ტელ.: (+995 97) 77 55 70
E-mail: apexstudio.ge@ gmail. com

ა რ ქ ი ტ ე ქ ტ უ რ უ ლ ი ნ ა წ ი ლ ი

მასშ. SCALE	1:100	თარიღი DATE OF ISSUE	24.07.2024

ნახაზი DRWG.
გეგმა +3.30 ნიშნულზე

კორექტირება REVISIONS

№	კორექტ. REV.	თარიღი DATE
1		
2		
3		

სტადია STAGE	ინდექსი INDEX	ფურც. PAGES
მუშა პროექტი Working Draft	A-103	16

გეგმა

ფორმატი PAPER SIZE	დაკვეთა № CONTRACT №	პროექტის № PROJECT №	ფაილის სახელი FILE NAME
A-3	...	...	...

პირობითი აღნიშვნები LEGEND

ოთახების ნუსხა		
სათავსო	ოთახის დასახელება	ფართობი
101	ბანკომატები	20.812
102	ვესტიბული	246.788
104	მენეჯერი	7.679
106	ტუალეტი	7.174
109	სალაროები	15.295
110	დერეფანი	6.764
112	სასავე	7.999
113	სათავსო	9.519
		322.03

კედლის ტიპები:

- არსებული წვრილი ბლოკის კედელი
- ტიხარი თაბაშირფიბროს ფილებით
- ლითონის კედელი ბაბრონის ფილებით
- ლითონის კედელი პარფილზე მონტაჟირული
- ტიხარი ნესტგამძლე თაბაშირფიბროს ფილებით
- თაბაშირფიბროს მოპირკეთება პარფილზე
- სანაცვლებელი თაბაშირფიბროს მოპირკეთება არსებულ კედელზე
- თაბაშირფიბროს მოპირკეთება პარფილზე, დაბეტონებულია 80 და 99 ფენის დეპატებით.

სიტუაციური სქემა
KEY PLAN

დამკვეთი PRINCIPAL	"საქართველოს ბანკი" ს/კ 204378869
პროექტი PROJECT	საქართველოს ბანკი რეკონსტრუქციის პროექტი
მისამართი ADDRESS	ქ.მარნეული, რუსთაველის ქ. №74 ს/კ 83.02.19.636.01

თანამდებობა Position	სახელი, გვარი Name, Surname	ხელმოწერა Signature
დირექტორი	ი. ბარნაბიშვილი	
დირექტორი	ნ. ალექსიადისი	
არ.მთ.არქიტექტორი	ნ. მაღრაძე	

APEX Studio 1
შპს. "აპექს სტუდიო 1"
საქართველო, თბილისი 0194, ქუს ტბის შესახვევი №1
ტელ.: (+995 97) 77 55 70
E-mail: apexstudio.ge@ gmail. com

ა რ ქ ი ტ ე ქ ტ უ რ უ ლ ი ნ ა წ ი ლ ი

მასშ. SCALE	1:100	თარიღი DATE OF ISSUE	24.07.2024

ნახაზი DRWG.
გეგმა
±0.00
ნიშნულზე

კორექტირება REVISIONS			
№	კორექტ. REV.	თარიღი DATE	
1			
2			
3			

სტადია STAGE	ინდექსი INDEX	ფურცლ. PAGES
მუშა პროექტი Working Draft	A-104	16

გეგმა

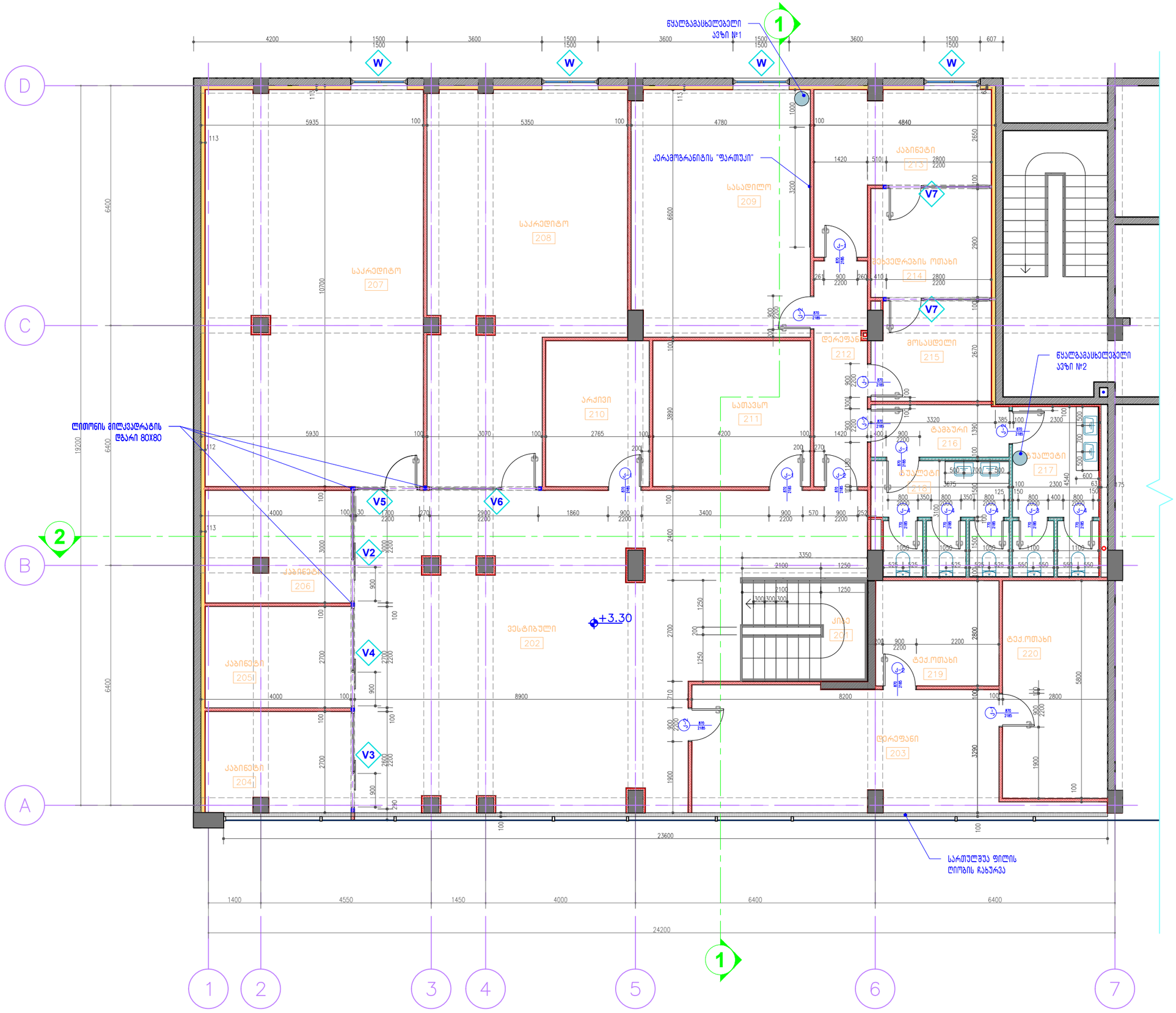

მეორე სართულის გეგმა

პირობითი აღნიშვნები LEGEND

204	ოფისი	10.472
205	ოფისი	10.497
206	ოფისი	11.481
207	საკრედიტო	61.306
208	საკრედიტო	47.056
209	სასადილო	31.19
210	არქივი	10.739
211	სათავსო	16.338
212	დერეფანი	8.555
213	ოფისი	14.878
214	შეხვედრების ოთახი	9.453
215	მოსაცდელი	8.359
216	ტამბური	5.125
217	ტუალეტი	10.56
218	ტუალეტი	10.972
219	ტექ.ოთახი	8.845
220	ტექ.ოთახი	15.472
		420.363

ქედლის ტიპები:

- არსებული ნაჩრილი ბლოკის ქედლი
- ტიპური ხანაძრეფები თაბაშირფიბოსის ფილებით
- ლიფთონის ქედლი ბეტონის ფილებით
- ლიფთონის ქედლი კერამოგრანიტით
- ტიპური ნესტგამძლე თაბაშირფიბოსის ფილებით
- ხანაძრეფები თაბაშირფიბოსის მოპირკეთება კერამოგრანიტით
- ხანაძრეფები თაბაშირფიბოსის მოპირკეთება არსებულ ქედლებზე
- ხანაძრეფები თაბაშირფიბოსის მოპირკეთება კერამოგრანიტით. დამატებითი 80 მმ ფენის დამატებით.

სიტუაციური სქემა
KEY PLAN

დამკვეთი PRINCIPAL: "საქართველოს ბანკი" ს/კ 204378869

პროექტი PROJECT: საქართველოს ბანკი რეკონსტრუქციის პროექტი

მისამართი ADDRESS: ქ.მარნეული, რუსთაველის ქ. №74 ს/კ 83.02.19.636.01

თანამდებობა Position	სახელი, გვარი Name, Surname	ხელმოწერა Signature
დირექტორი	ი. ბარნაბიშვილი	
დირექტორი	ნ. ალექსიადისი	
არ.მთ.არქიტექტორი	ნ. მაღრაძე	

APEX Studio 1

შპს. "აპექს სტუდიო 1"

საქართველო, თბილისი 0194, კოს ტბის ფერადი №1
ტელ.: (+995 97) 77 55 70
E-mail: apexstudio.ge@ gmail. com

ა რ ქ ი ტ ე ქ ტ უ რ უ ლ ი ნ ა ნ ი ლ ი

მასშ. SCALE	1:100	თარიღი DATE OF ISSUE	24.07.2024

ნახაზი DRWG.: გეგმა +3.30 ნიშნულზე

კორექტირება REVISIONS

№	კორექტ. REV.	თარიღი DATE
1		
2		
3		

სტადია STAGE	ინდექსი INDEX	ფურც. PAGES
მუშა პროექტი Working Draft	A-105	16

იატაკის მოწყობის სქემა

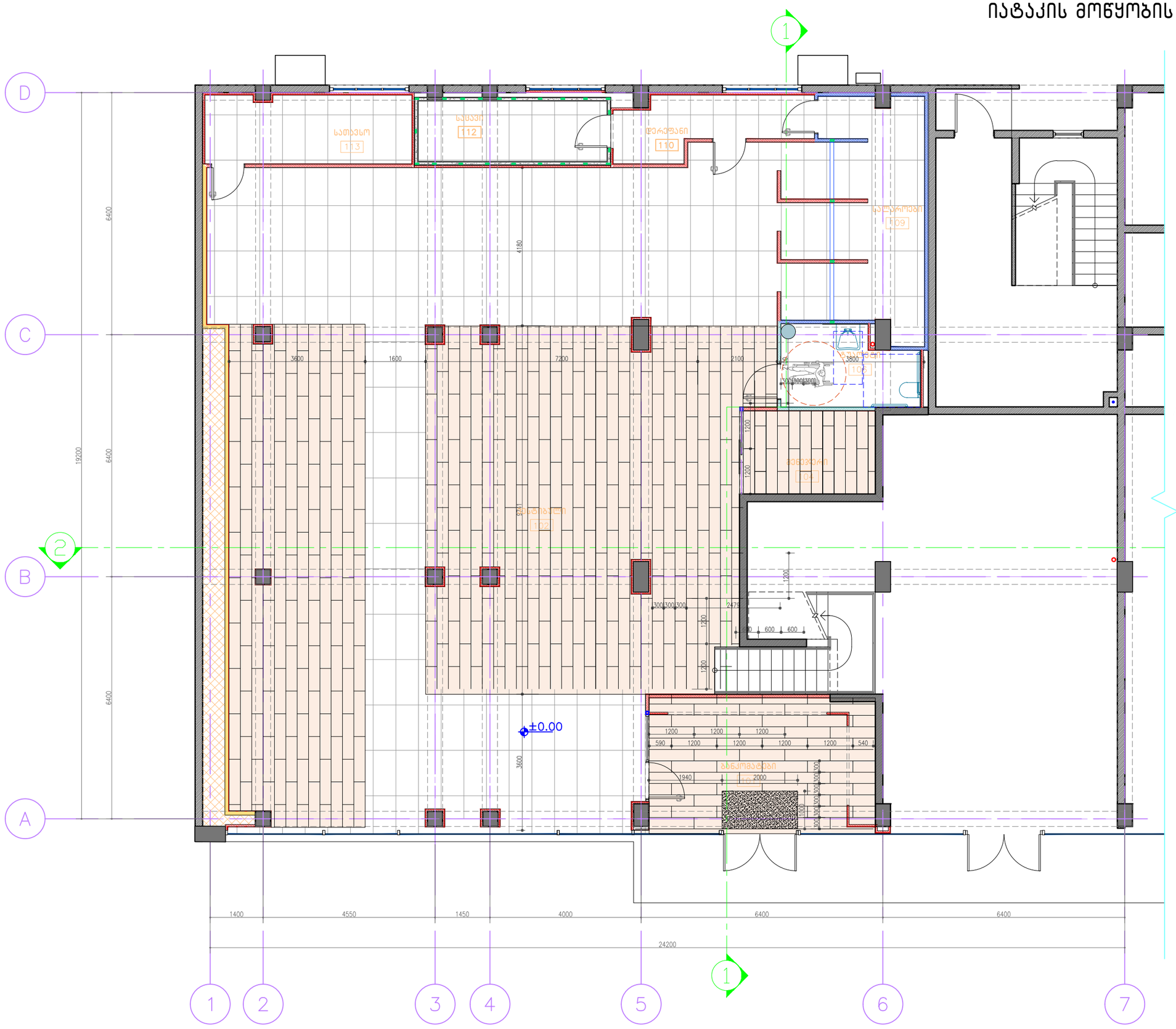

ფორმატი PAPER SIZE	დაკვეთა № CONTRACT №	პროექტის № PROJECT №	ფაილის სახელი FILE NAME
A-3	...	...	...

პირობითი აღნიშვნები LEGEND

ოთახების ნუსხა		
სათავსო	ოთახის დასახელება	ფართობი
101	ბანკომატები	20.812
102	ვესტიბიული	246.788
104	მენეჯერი	7.679
106	ტუალეტი	7.174
109	სალაროები	15.295
110	დერეფანი	6.764
112	სასაკი	7.999
113	სათავსო	9.519
		322.03

კერამოგრანიტი (ნაცრისფერი)

კერამოგრანიტი (ბეჟი)

იატაკი მოწყობილი დამცავი ხალიჩა

სიტუაციური სქემა
KEY PLAN

დამკვეთი
PRINCIPAL
"საქართველოს ბანკი"
ს/კ 204378869

პროექტი
PROJECT
საქართველოს ბანკი
რეკონსტრუქციის პროექტი

მისამართი
ADDRESS
ქ.მარნეული, რუსთაველის ქ. №74
ს/კ 83.02.19.636.01

თანამდებობა Position	სახელი, გვარი Name, Surname	ხელმოწერა Signature
დირექტორი	ი. ბარნაბიშვილი	
დირექტორი	ნ. ალექსიადისი	
პრ.მთ.არქიტექტორი	ნ. მაღრაძე	

APEX Studio 1
შპს. "აპექს სტუდიო 1"
საქართველო, თბილისი 0194, ქუს ტბის შესახვევი №1
ტელ.: (+995 97) 77 55 70
E-mail: apexstudio.ge@ gmail. com

ა რ ქ ი ტ ე ქ ტ უ რ უ ლ ი ნ ა წ ი ლ ი

მასშ. SCALE	1:100	თარიღი DATE OF ISSUE	24.07.2024

ნახაზი DRWG.
გეგმა
±0.00
ნიშნულზე

კორექტირება REVISIONS

№	კორექტ. REV.	თარიღი DATE
1		
2		
3		

სტადია STAGE	ინდექსი INDEX	ფურც. PAGES
მუშა პროექტი Working Draft	A-106	16

იატაკის მოწყობის სქემა

ფორმატი PAPER SIZE	დაკვეთა № CONTRACT №	პროექტის № PROJECT №	ფაილის სახელი FILE NAME
A-3	...	...	...

მეორე სართულის გეგმა

პირობითი აღნიშვნები LEGEND

204	კაბინეტი	10.472
205	კაბინეტი	10.497
206	კაბინეტი	11.481
207	საკრედიტო	61.306
208	საკრედიტო	47.056
209	სასადილო	31.19
210	არქივი	10.739
211	სათავსო	16.338
212	დერეფანი	8.555
213	კაბინეტი	14.878
214	შეხვედრების ოთახი	9.453
215	მოსაცდელი	8.359
216	ტამბური	5.125
217	ტუალეტი	10.56
218	ტუალეტი	10.972
219	ტექ.ოთახი	8.845
220	ტექ.ოთახი	15.472
		420.363

კერამოგრანიტი (ნაცრისფერი)

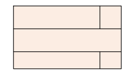
კერამოგრანიტი (ბეჟი)

სიტუაციური სქემა
KEY PLAN

დამკვეთი PRINCIPAL	"საქართველოს ბანკი" ს/კ 204378869
პროექტი PROJECT	საქართველოს ბანკი რეკონსტრუქციის პროექტი
მისამართი ADDRESS	ქ.მარნეული, რუსთაველის ქ. №74 ს/კ 83.02.19.636.01

თანამდებობა Position	სახელი, გვარი Name, Surname	ხელმოწერა Signature
დირექტორი	ი. ბარნაბიშვილი	
დირექტორი	ნ. ალექსიადისი	
პრ.მთ.არქიტექტორი	ნ. მაღრაძე	

APEX Studio 1

შპს. "აპექს სტუდიო 1"
საქართველო, თბილისი 0194, კუს ტბის შესახვევი №1
ტელ.: (+995 97) 77 55 70
E-mail: apexstudio.ge@ gmail. com

არქიტექტურული ნაწილი

მასშ. SCALE	1:100	თარიღი DATE OF ISSUE	24.07.2024

ნახაზი DRWG.
გეგმა +3.30 ნიშნულზე

კორექტირება REVISIONS

№	კორექტ. REV.	თარიღი DATE
1		
2		
3		

სტადია STAGE	ინდექსი INDEX	ფურც. PAGES
მუშა პროექტი Working Draft	A-107	16

ჭერის და განათების მოწყობის სქემა

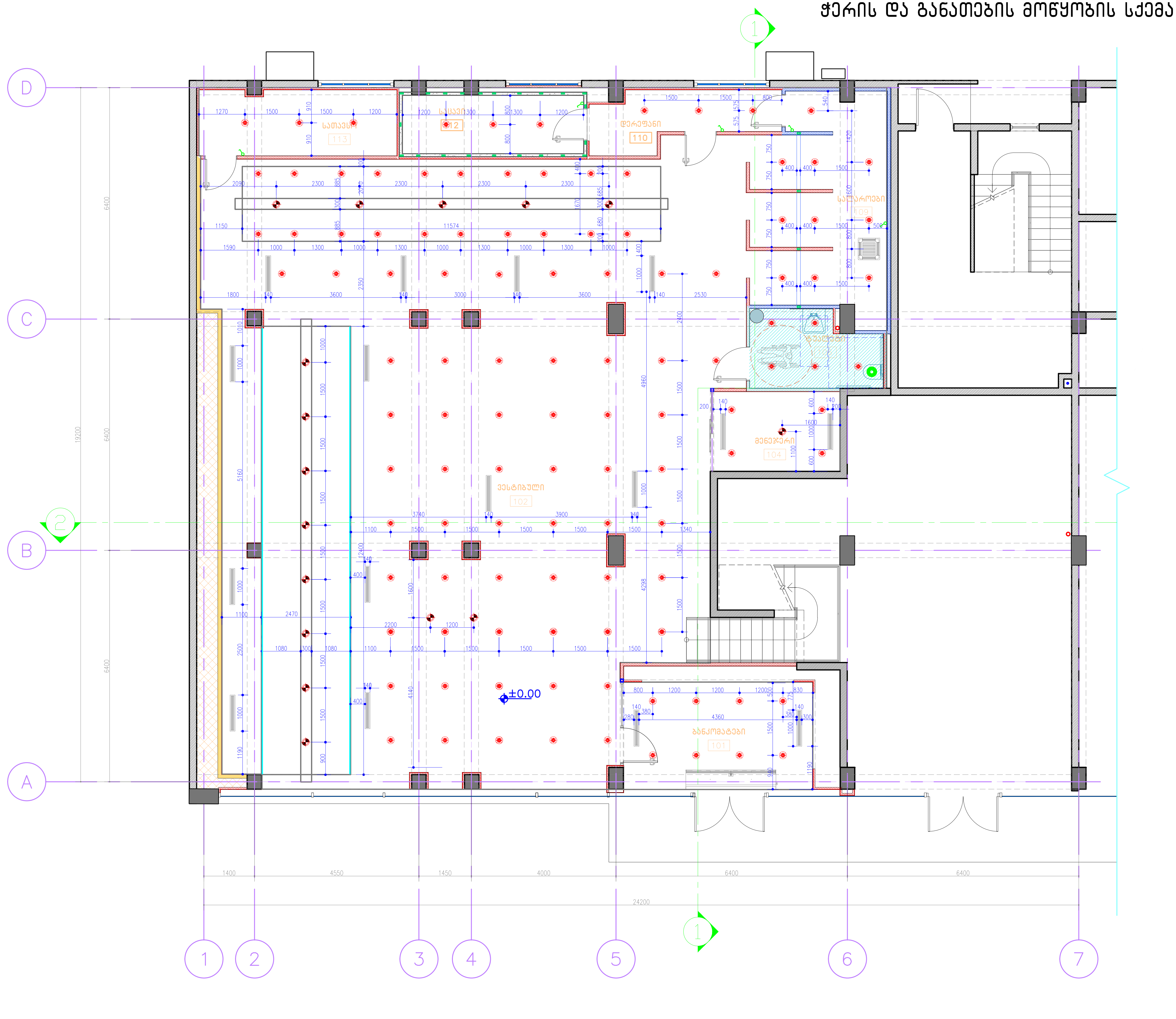

ფორმატი PAPER SIZE	ლაკვეთა № CONTRACT №	პროექტის № PROJECT №	ფაილის სახელი FILE NAME
A-3	...	...	...

პირობითი აღნიშვნები LEGEND

- ლედ განათება 600x600 / Led Light 600x600
- წერტილოვანი სანათი / Spot light
- დაკიდული სანათი / Hanging light
- ლენტური სანათი / LED Strip Light
- ერთ კლავიშიანი ჩამრთველი / Switch 1x
- ორ კლავიშიანი ჩამრთველი / Switch 2x
- პირდაპირი მიერთება / Electrical equipment
- გამწოვი ვენტილატორი / Exhaust Fan
- მორიგე განათება / Lighting

სიტუაციური სქემა KEY PLAN

დამკვეთი PRINCIPAL	"საქართველოს ბანკი" ს/კ 204378869
პროექტი PROJECT	საქართველოს ბანკი რეკონსტრუქციის პროექტი
მისამართი ADDRESS	ქ.მარნეული, რუსთაველის ქ. №74 ს/კ 83.02.19.636.01

თანამდებობა Position	სახელი, გვარი Name, Surname	ხელმოწერა Signature
დირექტორი	ი. ბარნაბიშვილი	
დირექტორი	ნ. ალექსიადისი	
პრ.მთ.არქიტექტორი	ნ. მაღრაძე	

შპს. "აპექს სტუდიო 1"
საქართველო, თბილისი 0194, კუს ტბის შესახვევი №1
ტელ.: (+995 97) 77 55 70
E-mail: apexstudio.ge@ gmail. com

ა რ ქ ი ტ ე ქ ტ უ რ უ ლ ი   ნ ა წ ი ლ ი

მასშ. SCALE	1:100	თარიღი DATE OF ISSUE	24.07.2024

ნახაზი DRWG.: გეგმა ±0.00 ნიშნულზე

კორექტირება REVISIONS

№	კორექტ. REV.	თარიღი DATE
1		
2		
3		

სტადია STAGE	ინდექსი INDEX	ფურც. PAGES
მუშა პროექტი Working Draft	A-108	16

ჭერის მოწყობის სქემა

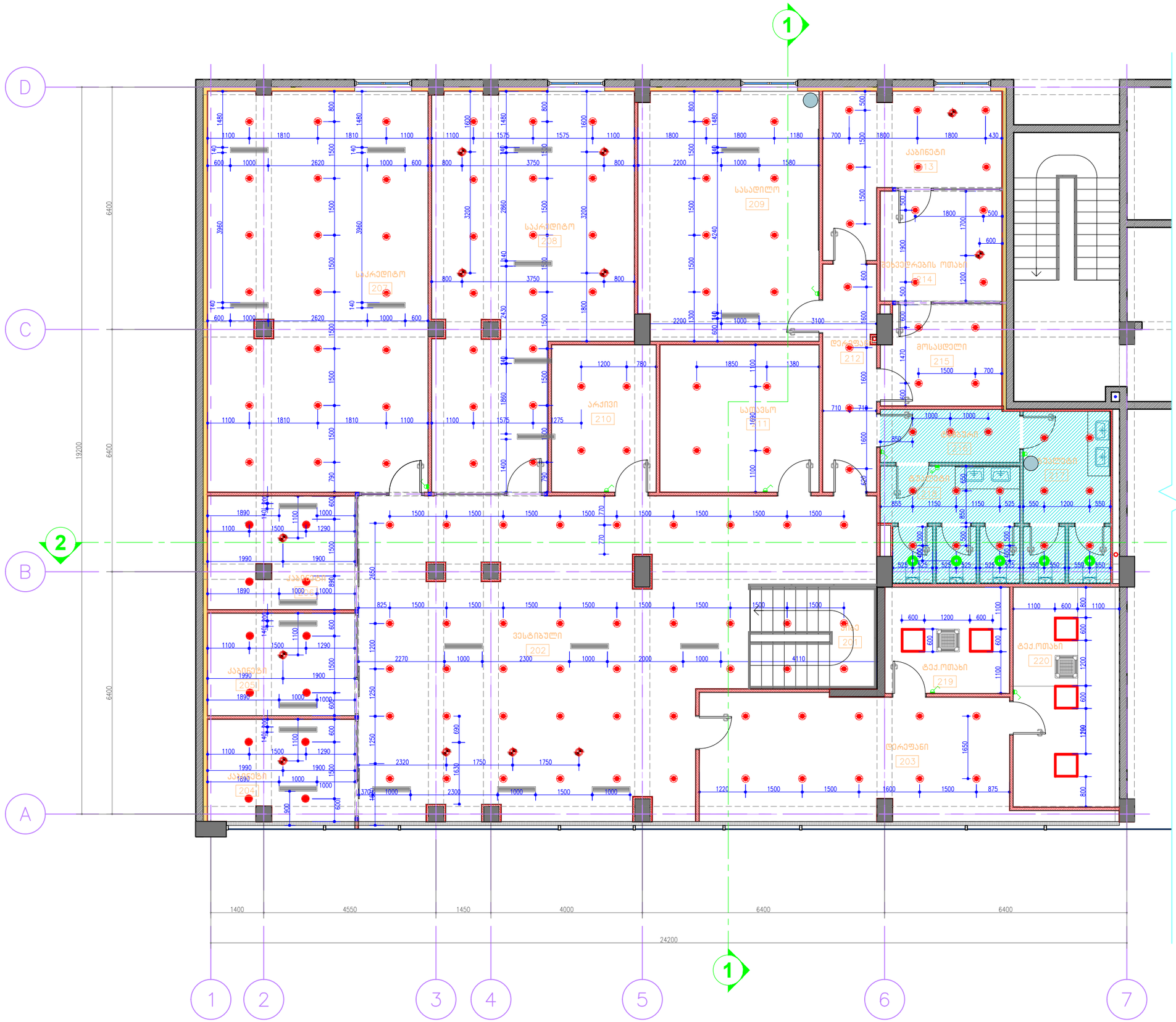

ფორმატი PAPER SIZE	დაკვეთა № CONTRACT №	პროექტის № PROJECT №	ფაილის სახელი FILE NAME
A-3	...	...	...

მეორე სართულის გეგმა

პირობითი აღნიშვნები — LEGEND

- ლედ განათება 600x600 — Led Light 600x600
- წერტილოვანი სანათი — Spot light
- დაკიდული სანათი — Hanging light
- ლენტური სანათი — LED Strip Light
- ერთ კლავიშიანი ჩამრთველი — Switch 1x
- ორ კლავიშიანი ჩამრთველი — Switch 2x
- პირდაპირი მიერთება — Electrical equipment
- გამწოვი ვენტილატორი — Exhaust Fan
- მორიგე განათება — Lighting
- ნებადართულია მაბალმრავალფეროვნების მქონე ჭერი

სიტუაციური სქემა
KEY PLAN

დამკვეთი PRINCIPAL	"საქართველოს ბანკი" ს/კ 204378869
პროექტი PROJECT	საქართველოს ბანკი რეკონსტრუქციის პროექტი
მისამართი ADDRESS	ქ.მარნეული, რუსთაველის ქ. №74 ს/კ 83.02.19.636.01

თანამდებობა Position	სახელი, გვარი Name, Surname	ხელმოწერა Signature
დირექტორი	ი. ბარნაბიშვილი	
დირექტორი	ნ. ალექსიადისი	
არ.მთ.არქიტექტორი	ნ. მაღრაძე	

APEX Studio 1
შპს. "აპექს სტუდიო 1"
საქართველო, თბილისი 0194, კოს ტის შესახვევი №1
ტელ.: (+995 97) 77 55 70
E-mail: apexstudio.ge@ gmail. com

არქიტექტურული ნაწილი

მასშ. SCALE	1:100	თარიღი DATE OF ISSUE	24.07.2024
ნახაზი DRWG.	გეგმა +3.30 ნიშნულზე		

კორექტირება REVISIONS

№	კორექტ. REV.	თარიღი DATE
1		
2		
3		

სტადია STAGE	ინდექსი INDEX	ფურცლ. PAGES
მუშა პროექტი Working Draft	A-109	16

გეგმა როზეტების დატანით

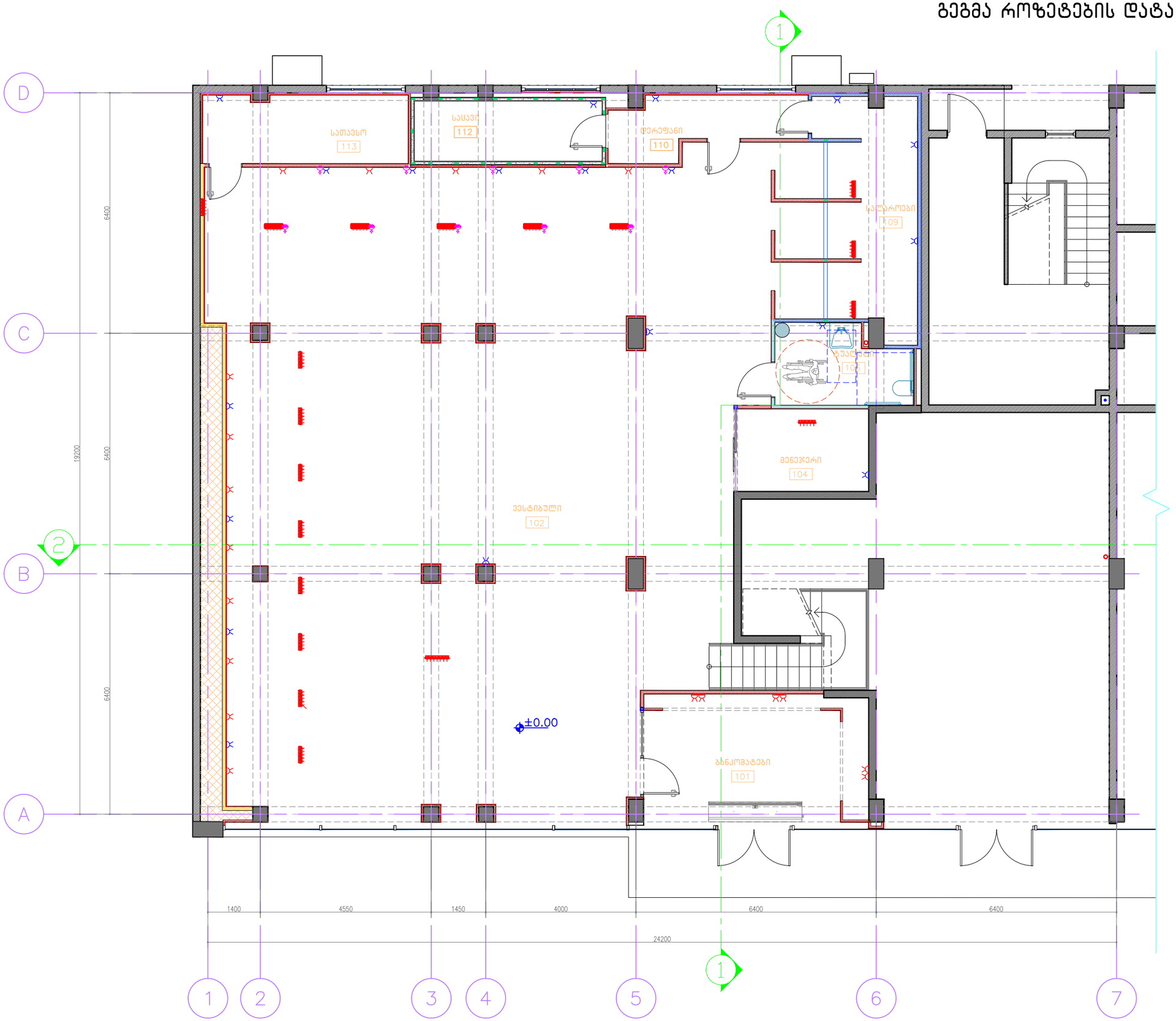

ფორმატი PAPER SIZE	დაკვეთა № CONTRACT №	პროექტის № PROJECT №	ფაილის სახელი FILE NAME
A-3	...	...	...

პირობითი აღნიშვნები LEGEND

- ლედ განათება 600x600 / Led Light 600x600
- წერტილოვანი სანათი / Spot light
- დაკიდული სანათი / Hanging light
- ლენტური სანათი / LED Strip Light
- ერთ კლავიშიანი ჩამრთველი / Switch 1x
- ორ კლავიშიანი ჩამრთველი / Switch 2x
- პირდაპირი მიერთება / Electrical equipment
- გამწოვი ვენტილატორი / Exhaust Fan
- მორიგე განათება / Lighting

სიტუაციური სქემა
KEY PLAN

დამკვეთი PRINCIPAL	"საქართველოს ბანკი" ს/კ 204378869
პროექტი PROJECT	საქართველოს ბანკი რეკონსტრუქციის პროექტი
მისამართი ADDRESS	ქ.მარნეული, რუსთაველის ქ. №74 ს/კ 83.02.19.636.01

თანამდებობა Position	სახელი, გვარი Name, Surname	ხელმოწერა Signature
დირექტორი	ი. ბარნაბიშვილი	
დირექტორი	ნ. ალექსიადისი	
არ.მთ.არქიტექტორი	ნ. მაღრაძე	

APEX Studio 1
შპს. "აპექს სტუდიო 1"
საქართველო, თბილისი 0194, კუს ტბის შესახვევი №1
ტელ.: (+995 97) 77 55 70
E-mail: apexstudio.ge@ gmail. com

ა რ ქ ი ტ ე ქ ტ უ რ უ ლ ი ნ ა ნ ი ლ ი

მასშ. SCALE	1:100	თარიღი DATE OF ISSUE	24.07.2024

ნახაზი DRWG.
გეგმა
±0.00
ნიშნულზე

კორექტირება REVISIONS			
№	კორექტ. REV.	თარიღი DATE	
1			
2			
3			

სტადია STAGE	ინდექსი INDEX	ფურცლ. PAGES
გუშგ პროექტი Working Draft	A-110	16

გეგმა როზეტების დატანით

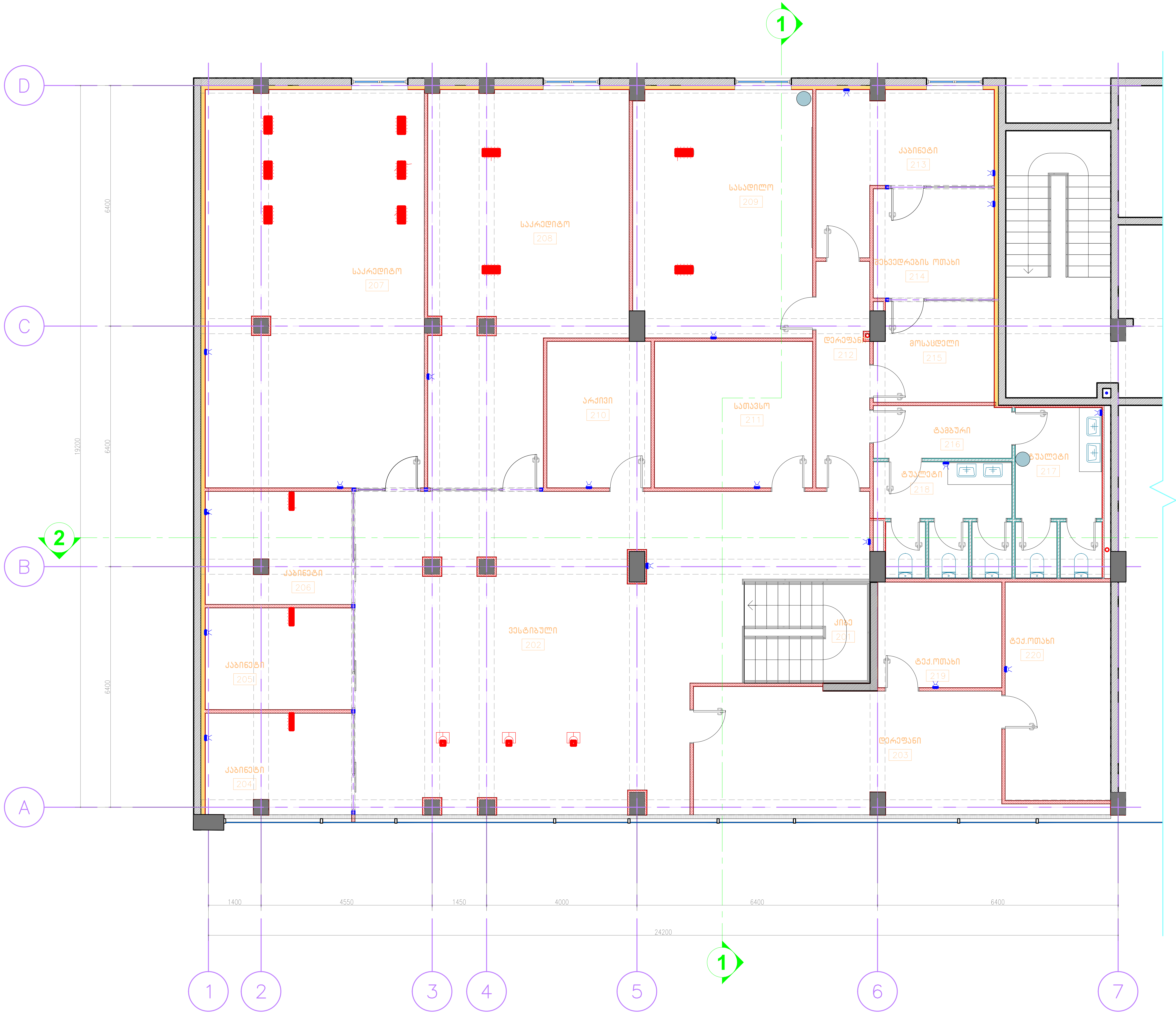

ფორმატი PAPER SIZE	დაკვეთა № CONTRACT №	პროექტის № PROJECT №	ფაილის სახელი FILE NAME
A-3	...	...	...

მეორე სართულის გეგმა

პირობითი აღნიშვნები LEGEND

სიტუაციური სქემა KEY PLAN

დამკვეთი PRINCIPAL	"საქართველოს ბანკი" ს/კ 204378869
პროექტი PROJECT	საქართველოს ბანკი რეკონსტრუქციის პროექტი
მისამართი ADDRESS	ქ.მარნეული, რუსთაველის ქ. №74 ს/კ 83.02.19.636.01

თანამდებობა Position	სახელი, გვარი Name, Surname	ხელმოწერა Signature
დირექტორი	ი. ბარნაბიშვილი	
დირექტორი	ნ. ალექსიადისი	
პრ.მთ.არქიტექტორი	ნ. მაღრაძე	

APEX Studio 1

შპს. "აპექს სტუდიო 1"
საქართველო, თბილისი 0194, კუს ტბის შესახვევი №1
ტელ.: (+995 97) 77 55 70
E-mail: apexstudio.ge@ gmail. com

ა რ ქ ი ტ ე ქ ტ უ რ უ ლ ი   ნ ა წ ი ლ ი

მასშ. SCALE	1:100	თარიღი DATE OF ISSUE	24.07.2024

ნახაზი DRWG.: გეგმა +3.30 ნიშნულზე

კორექტირება REVISIONS

№	კორექტ. REV.	თარიღი DATE
1		
2		
3		

სტადია STAGE	ინდექსი INDEX	ფურც. PAGES
მუშა პროექტი Working Draft	A-111	16

ფორმატი PAPER SIZE	დაკვეთა № CONTRACT №	პროექტის № PROJECT №	ფაილის სახელი FILE NAME
A-3	...	...	...

პირობითი აღნიშვნები LEGEND

ოთახის მოსაპირკეთებელი მასალები — პირველი სართული

სათავსო	სათავსოს დასახელება	სათავსოს ფართი მ2	იატაკი — მოსაპ.მასალა: კერამოგრანიტი 300X1200 (ბეჟი)	იატაკი — მოსაპ.მასალა: კერამოგრანიტი 400X600 (ნაცრისფერი)	სიმაღლე გრძ.მ	ჭერი: ლითონის ფილაზე მოწყობილი ბეტონის მოჭიმვა	ჭერი — მოსაპ. მასალა: ლითონის ზედაპირის დამუშავება, ზეთოვანი საღებავით	ჭერი — მოსაპ. მასალა: შეღებვა სილიკონის საღებავით	ჭერი — მოსაპ. მასალა: შეღებვა წყალემულსიური საღებავი	ჭერი — მოსაპ. მასალა: თაბაშირმუყაოს ნესტგამძლე შეკიდული ჭერი	ჭერი — მოსაპ. მასალა: თაბაშირმუყაოს შეკიდული ჭერი	ოთახის პერიმეტრი გრძ.მ	პლინტუსი	კედლების ფართი მ2	კედელი — მოსაპ.მასალა: კერამოგრანიტი 300X1200 (ბეჟი)	კედელი — მოსაპ.მასალა: ლითონის ზედაპირის დამუშავება ფითხით და შეღებვა	კედელი — მოსაპ.მასალა: შეღებვა სილიკონის საღებავით	კედელი — მოსაპ.მასალა: შეღებვა წყალემულსიური საღებავი
		მ2	მ2	მ2	მმ2	მ2	მ2	მ2	მ2	მ2	მ2	გრძ/მ	გრძ/მ	მ2	მ2	მ2	მ2	მ2
101	ბანკომატები	20.8	20.8		2650.				20.8		20.8	18.963	18.963	50.252				50.252
102	ვესტიბული	246.8	128.3	118.5	2650.				246.8		246.8	74.2	74.2	196.6				196.6
103	კიბე	13.737		13.737	3000.				13.737		13.737	15.766	15.766	47.299				47.299
104	მენეჯერი	7.8	7.8		2650.				7.8		7.8	11.4	11.4	30.16				30.16
106	შშმ პირთა ტუალეტი	7.17		7.17	2650.			7.17		7.17		11.8	11.8	31.3	5.9		25.4	
109	სალაროები	15.295		15.295	2650.				15.295		15.295	18.852	18.852	49.957				49.957
110	დერეფანი	6.764		6.764	2650.				6.764		6.764	14.187	14.187	37.595				37.595
112	საცავი	7.999		7.999	2400.	7.999	7.999					13.199		31.678		31.678		
113	სათავსო	9.519		9.519	2650.				9.519		9.519	14.679	14.679	38.899				38.899
		401.945	156.9	178.984		7.999	7.999	7.17	320.715	7.17	320.715	226.174	179.847	601.58	5.9	31.678	25.4	450.762

სიტუაციური სქემა KEY PLAN

დამკვეთი PRINCIPAL	"საქართველოს ბანკი" ს/კ 204378869
პროექტი PROJECT	საქართველოს ბანკი რეკონსტრუქციის პროექტი
მისამართი ADDRESS	ქ.მარნეული, რუსთაველის ქ. №74 ს/კ 83.02.19.636.01

თანამდებობა Position	სახელი, გვარი Name, Surname	ხელმოწერა Signature
დირექტორი	ი. ბარნაბიშვილი	
დირექტორი	ნ. ალექსიადისი	
პრ.მთ.არქიტექტორი	ნ. მაღრაძე	

შპს. "აპექს სტუდიო 1"
საქართველო, თბილისი 0194, კუს ტბის შესახვევი №1
ტელ.: (+995 97) 77 55 70
E-mail: apexstudio.ge@ gmail. com

ა რ ქ ი ტ ე ქ ტ უ რ უ ლ ი   ნ ა წ ი ლ ი

მასშ. SCALE		თარიღი DATE OF ISSUE	24.07.2024

ნახაზი DRWG.: გეგმა ±0.00 ნიშნულზე

კორექტირება REVISIONS

№	კორექტ. REV.	თარიღი DATE
1		
2		
3		

სტადია STAGE	ინდექსი INDEX	ფურც. PAGES
მუშა პროექტი Working Draft	A-112	16

ოთახის მოსაპირკეთებელი მასალები მეორე სართული																
			იატაკი										კედელი			
			მოსაპ.მასალა											მოსაპ.მასალა		
სათავსო	სათავსოს დასახელება	სათავსის ფართი მ2	კერამოგრანიტი 300X1200 (ბეჟი)	კერამოგრანიტი 400X600 (ნაცრისფერი)	სიმაღლე გრძ.მ	შეღებვა სილიკონის საღებავით	შეღებვა წყალემულსიური საღებავით	თაბაშირმუყაოს ნესტგამძლე შეკიდული ჭერი	თაბაშირმუყაოს შეკიდული ჭერი	ოთახის პერიმეტრი გრძ.მ	პლინტუსი	კედლების ფართი მ2	კერამოგრანიტი 400X600 (ნაცრისფერი)	კერამოგრანიტი 300X1200 (ბეჟი)	შეღებვა სილიკონის საღებავით	შეღებვა წყალემულსიური საღებავი
		მ2	მ2	მ2	მმ2	მ2	მ2	მ2	მ2	გრძ/მ	გრძ/მ	მ2	მ2	მ2	მ2	მ2
201	კიბე	10.1		10.1	2650.		10.1		10.1	13.	13.	34.4				34.4
202	ვესტიბული	90.4		90.4	2650.		90.4		90.4	44.571	44.571	118.112				118.112
203	დერეფანი	28.6		28.6	2650.		28.6		28.6	30.2	30.2	77.1				77.1
204	კაბინეტი	10.472	10.472		2650.		10.472		10.472	13.163	13.163	34.881				34.881
205	კაბინეტი	10.497	10.497		2650.		10.497		10.497	13.175	13.175	34.914				34.914
206	კაბინეტი	11.481	11.481		2650.		11.481		11.481	15.474	15.474	41.007				41.007
207	საკრედიტო	61.306		61.306	2650.		61.306		61.306	35.116	35.116	93.057				93.057
208	საკრედიტო	50.574		50.574	2650.		50.574		50.574	34.825	34.825	92.286				92.286
209	სასადილო	31.19		31.19	2650.		31.19		31.19	22.8	22.8	60.3	2.			60.3
210	არქივი	10.7		10.7	2650.		10.7		10.7	13.3	13.3	35.2				35.2
211	სათავსო	16.338		16.338	2650.		16.338		16.338	16.18	16.18	41.3				41.3
212	დერეფანი	8.555		8.555	2650.		8.555		8.555	14.9	14.9	39.5				39.5
213	კაბინეტი	14.878		14.878	2650.		14.878		14.878	18.5	18.5	47.2				47.2
214	შეხვედრების ოთახი	9.453		9.453	2650.		9.453		9.453	12.3	12.3	32.6				32.6
215	მოსაცდელი	8.359		8.359	2650.		8.359		8.359	11.9	11.9	30.3				30.3
216	ტამბური	5.886		5.886	2650.		5.886		5.886	10.709	10.709	28.379				28.379
217	ტუალეტი	10.446		10.446	2650.	10.446		10.446		18.	18.	47.9		6.1	47.9	
218	ტუალეტი	11.713		11.713	2650.	11.713		11.713		21.8	21.8	57.7		8.7	57.7	
219	ტექ.ოთახი	8.845		8.845	2650.		8.845		8.845	16.9	16.9	31.8				31.8
220	ტექ.ოთახი	15.472		15.472	2650.		15.472		15.472	16.9	16.9	43.2				43.2
		425.265	32.45	392.815		22.16	403.105	22.1596	403.105	393.713	393.713	№№№№№	2.	14.8	105.6	915.538

ფორმატი PAPER SIZE	დაკვეთა № CONTRACT №	პროექტის № PROJECT №	ფაილის სახელი FILE NAME
A-3	...	...	...

მეორე სართულის გეგმა

პირობითი აღნიშვნები LEGEND

სიტუაციური სქემა
KEY PLAN

დამკვეთი PRINCIPAL — "საქართველოს ბანკი" ს/კ 204378869

პროექტი PROJECT — საქართველოს ბანკი რეკონსტრუქციის პროექტი

მისამართი ADDRESS — ქ.მარნეული, რუსთაველის ქ. №74 ს/კ 83.02.19.636.01

თანამდებობა Position	სახელი, გვარი Name, Surname	ხელმოწერა Signature
დირექტორი	ი. ბარნაბიშვილი	
დირექტორი	ნ. ალექსიადისი	
პრ.მთ.არქიტექტორი	ნ. მაღრაძე	

შპს. "აპექს სტუდიო 1"
საქართველო, თბილისი 0194, კუს ტბის შესახვევი №1
ტელ.: (+995 97) 77 55 70
E-mail: apexstudio.ge@ gmail. com

ა რ ქ ი ტ ე ქ ტ უ რ უ ლ ი   ნ ა წ ი ლ ი

მასშ. SCALE	1:100	თარიღი DATE OF ISSUE	24.07.2024

ნახაზი DRWG.
გეგმა
+3.30
ნიშნულზე

კორექტირება REVISIONS

№	კორექტ. REV.	თარიღი DATE
1		
2		
3		

სტადია STAGE	ინდექსი INDEX	ფურც. PAGES
მუშა პროექტი Working Draft	A-113	16

კარის ტიპები

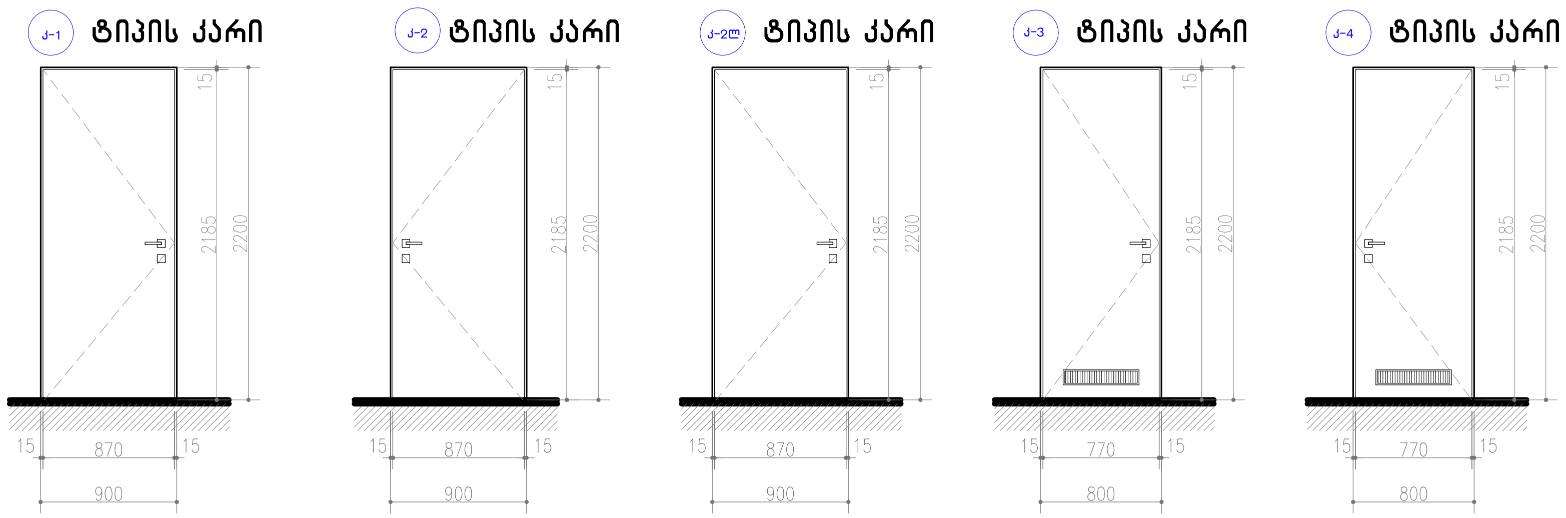

ფასადის ფანჯრის ტიპები

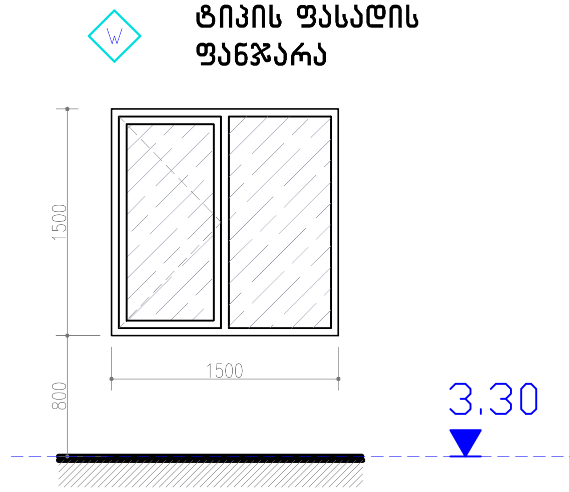

კარებების სპეციფიკაცია							
		პარამეტრები			რაოდენობა		
ტიპი	მახასიათებელი	სიგანე	სიმაღლე	ერთ. ფართობი	პირველი სართული	მეორე სართული	ჯამი
		მმ	მმ	მ2	ცალი	ცალი	ცალი
კ-1	ერთფრთიანი კარი	900	2200	1.98	2	5	7
კ-2	ერთფრთიანი კარი	900	2200	1.98	1	6	7
კ-2ლ	ერთფრთიანი ლითონის კარი	900	2200	1.98	2		2
კ-3	ერთფრთიანი კარი სავენტილაციო ცხაურით და შიდა ჩამკეტით	800	2200	1.76		1	1
კ-4	ერთფრთიანი კარი სავენტილაციო ცხაურით და შიდა ჩამკეტით	800	2200	1.76		4	4

ფანჯრის სპეციფიკაცია							
		პარამეტრები			რაოდენობა		
ტიპი	მახასიათებელი	სიგანე	სიმაღლე	ერთ. ფართობი	პირველი სართული	მეორე სართული	ჯამი
		მმ	მმ	მ2	ცალი	ცალი	ცალი
W	ფასადის ფანჯარა ორსექციანი	1500	1500	2.25		4	4

კედლის ტიპების სპეციფიკაცია					
			რაოდენობა		
N	კედლის ტიპი	სიგანე	პირველი სართული	მეორე სართული	ჯამი
		მმ	მ2	მ2	მ2
1	ტიხარი თაბაშირმუყაოს ფილით	100	88.8	367.5	456.3
2	ტიხარი ნესტგამძლე თაბაშირმუყაოს ფილით	100	33.3	57.6	90.9
3	ტიხარი კომბინირებული ნესტგამძლე+სტანდარტული თაბაშირმუყაოს	100	14.7		14.7
4	ლითონის კედელი ბეტონის შევსებით	100	32.2		32.2
5	ლითონის კედელი პროფილზე მოწყობილი	100	50		50
6	თაბაშირმუყაოს მოპირკეთება პროფილზე	62.5	175.8	83.3	259.1
7	თაბაშირმუყაოს მოპირკეთება არსებულ კედელზე	12.5	21.1	59.6	80.7
8	თაბაშირმუყაოს მოპირკეთება პროფილზე დათბუნების 80 მმ ქვაბამბის ფენით	112.5	55.5	140	195.5
9	წვრილი ბლოკის კედელი	200	54.1	12.7	66.8

ლითონის კედელი ბეტონის შევსებით

ლითონის კედელი პროფილზე მოწყობილი

ხანძარმედეგი თაბაშირმუყაოს მოპირკეთება პროფილზე

ხანძარმედეგი თაბაშირმუყაოს მოპირკეთება პროფილზე ქვაბამბის დამთბუნებელი ფენით

ტიხარი თაბაშირმუყაოს ფილებით

ტიხარი ნესტგამძლე თაბაშირმუყაოს ფილებით

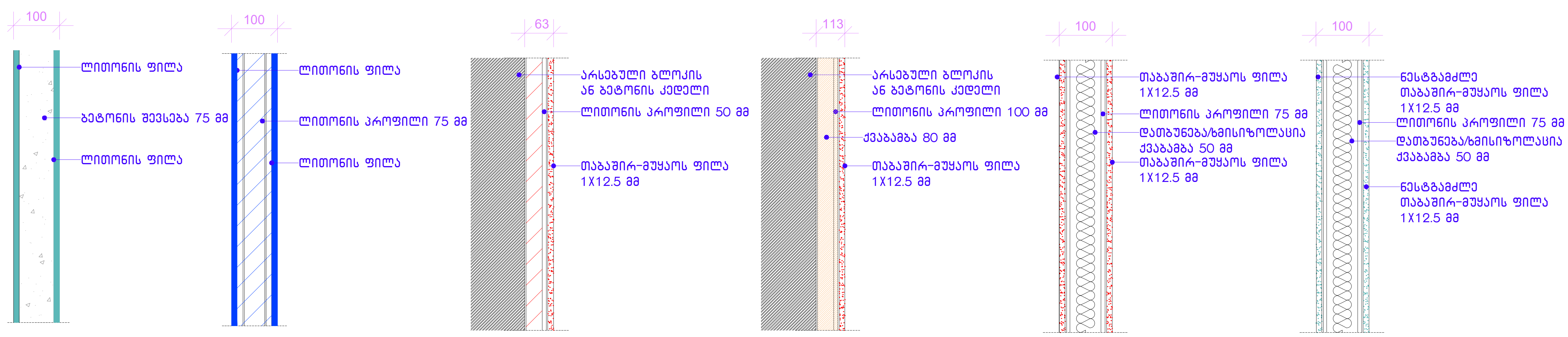

ფორმატი PAPER SIZE	დაკვეთა № CONTRACT №	პროექტის № PROJECT №	ფაილის სახელი FILE NAME
A-3	...	...	...

პირობითი აღნიშვნები LEGEND

სიტუაციური სქემა KEY PLAN

დამკვეთი PRINCIPAL	"საქართველოს ბანკი" ს/კ 204378869
პროექტი PROJECT	საქართველოს ბანკი რეკონსტრუქციის პროექტი
მისამართი ADDRESS	ქ.მარნეული, რუსთაველის ქ. №74 ს/კ 83.02.19.636.01

თანამდებობა Position	სახელი, გვარი Name, Surname	ხელმოწერა Signature
დირექტორი	ი. ბარნაბიშვილი	
დირექტორი	ნ. ალექსიადისი	
პრ.მთ.არქიტექტორი	ნ. მაღრაძე	

შპს. "აპექს სტუდიო 1"
საქართველო, თბილისი 0194, ქუს ტბის შესახვევი №1
ტელ.: (+995 97) 77 55 70
E-mail: apexstudio.ge@ gmail. com

ა რ ქ ი ტ ე ქ ტ უ რ უ ლ ი   ნ ა წ ი ლ ი

მასშ. SCALE		თარიღი DATE OF ISSUE	24.07.2024
ნახაზი DRWG.		კორექტირება REVISIONS	
	№	კორექტ. REV.	თარიღი DATE
	1		
	2		
	3		

სტადია STAGE	ინდექსი INDEX	ფურც. PAGES
მუშა პროექტი Working Draft	A-114	16

V ტიპის ვიტრინა
ბრონირებული მინით

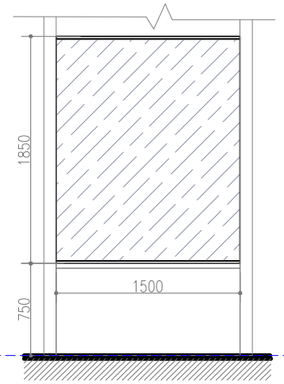

V1 ტიპის ვიტრინა
ერთფრთიანი კარით

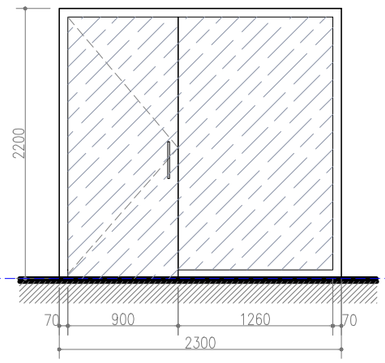

V2 ტიპის ვიტრინა
ერთფრთიანი
გასასურებელი კარით

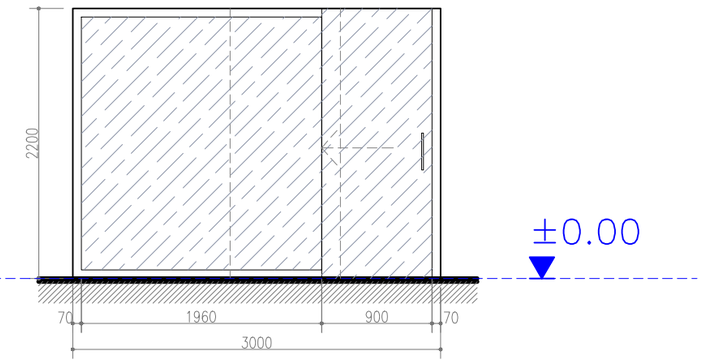

±0.00

V3 ტიპის ვიტრინა
ერთფრთიანი
გასასურებელი კარით

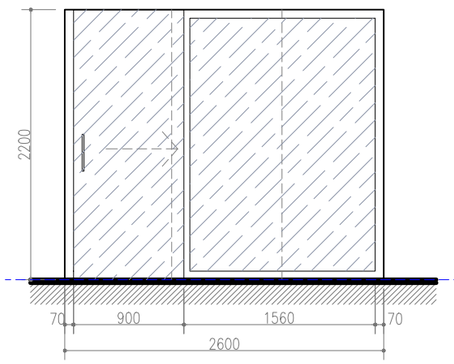

V4 ტიპის ვიტრინა
ერთფრთიანი
გასასურებელი კარით

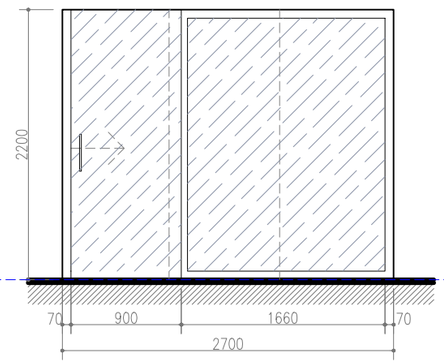

V5 ტიპის ვიტრინა
ერთფრთიანი კარით

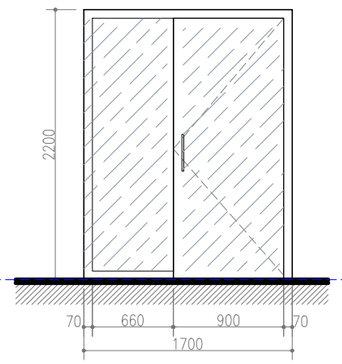

3,

V6 ტიპის ვიტრინა
ერთფრთიანი კარით

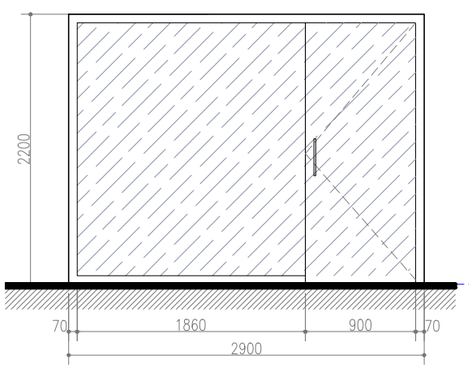

V7 ტიპის ვიტრინა
ერთფრთიანი კარით

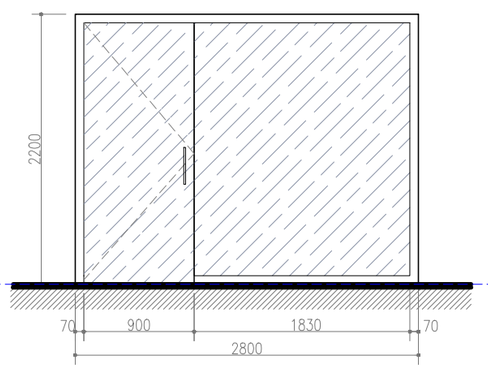

3,30

ინტერიერის ვიტრინის ტიპები

ტიპი	მახასიათებელი	კარამეტრები: სიგანე	სიგრძე	ერთ. ფართობი	რაოდენობა: პირველი სართული	მეორე სართული	ჯამი
		მმ	მმ	მ2	ცალი	ცალი	ცალი
V	ვიტრინა ბრონირებული მინით	1500	1850	2.775	3		3
V1	ვიტრინა ერთფრთიანი კარით, 3 სექციანი ალუმინის შეღებილი ჩარჩოთი, ლამინირებული მინით, კარის დამხური შვეიცარით.	2300	2200	5.06	1		1
V2	ვიტრინა ერთფრთიანი გასასურებელი კარით (დორმას) მექანიზმით, ლიანდაგის მონტაჟით, კარის კანელი და უძრავი ვიტრაჟი 10 მმ ნაწრთობი მინის. კარზე ორნახვრეტიანი უქანგავი ლითონის სახელურის (30 მმ) მონტაჟი.	3000	2200	6.6	1	1	2
V3	ვიტრინა ერთფრთიანი გასასურებელი კარით (დორმას) მექანიზმით, ლიანდაგის მონტაჟით, კარის კანელი და უძრავი ვიტრაჟი 10 მმ ნაწრთობი მინის. კარზე ორნახვრეტიანი უქანგავი ლითონის სახელურის (30 მმ) მონტაჟი.	2600	2200	5.72		1	1
V4	ვიტრინა ერთფრთიანი გასასურებელი კარით (დორმას) მექანიზმით, ლიანდაგის მონტაჟით, კარის კანელი და უძრავი ვიტრაჟი 10 მმ ნაწრთობი მინის. კარზე ორნახვრეტიანი უქანგავი ლითონის სახელურის (30 მმ) მონტაჟი.	2700	2200	5.94		1	1
V5	ვიტრინა ერთფრთიანი კარით, 3 სექციანი ალუმინის შეღებილი ჩარჩოთი, ლამინირებული მინით, კარის დამხური შვეიცარით.	1700	2200	3.74		1	1
V6	ვიტრინა ერთფრთიანი კარით, 3 სექციანი ალუმინის შეღებილი ჩარჩოთი, ლამინირებული მინით, კარის დამხური შვეიცარით.	2900	2200	6.38		1	1
V7	ვიტრინა ერთფრთიანი კარით, 3 სექციანი ალუმინის შეღებილი ჩარჩოთი, ლამინირებული მინით, კარის დამხური შვეიცარით.	2800	2200	6.16		2	2

ფორმატი PAPER SIZE	დაკვეთა № CONTRACT №	პროექტის № PROJECT №	ფაილის სახელი FILE NAME
A-3	...	...	...

პირობითი აღნიშვნები LEGEND

სიტუაციური სქემა
KEY PLAN

დამკვეთი
PRINCIPAL
"საკართველოს ბანკი"
ს/კ 204378869

პროექტი
PROJECT
საქართველოს ბანკი
რეკონსტრუქციის პროექტი

მისამართი
ADDRESS
ქ.მარნეული, რუსთაველის ქ. №74
ს/კ 83.02.19.636.01

თანამდებობა Position	სახელი, გვარი Name, Surname	ხელმოწერა Signature
დირექტორი	ი. ბარნაბიშვილი	
დირექტორი	ნ. ალექსიადისი	
არ.მთ.არქიტექტორი	ნ. მაღრაძე	

APEX Studio 1
შპს. "აპექს სტუდიო 1"
საქართველო, თბილისი 0194, ვეს ტბის შესახვევი №1
ტელ.: (+995 97) 77 55 70
E-mail: apexstudio.ge@ gmail. com

ა რ ქ ი ტ ე ქ ტ უ რ უ ლ ი ნ ა წ ი ლ ი

მასშ. SCALE		თარიღი DATE OF ISSUE	24.07.2024
ნახაზი DRWG.		კორექტირება REVISIONS	

№	კორექტ. REV.	თარიღი DATE
1		
2		
3		

სტადია STAGE	ინდექსი INDEX	ფურც. PAGES
მუშა პროექტი Working Draft	A-115	16

კერამიკული ფილის მოწყობის განშლა

ჭრილი 1-1

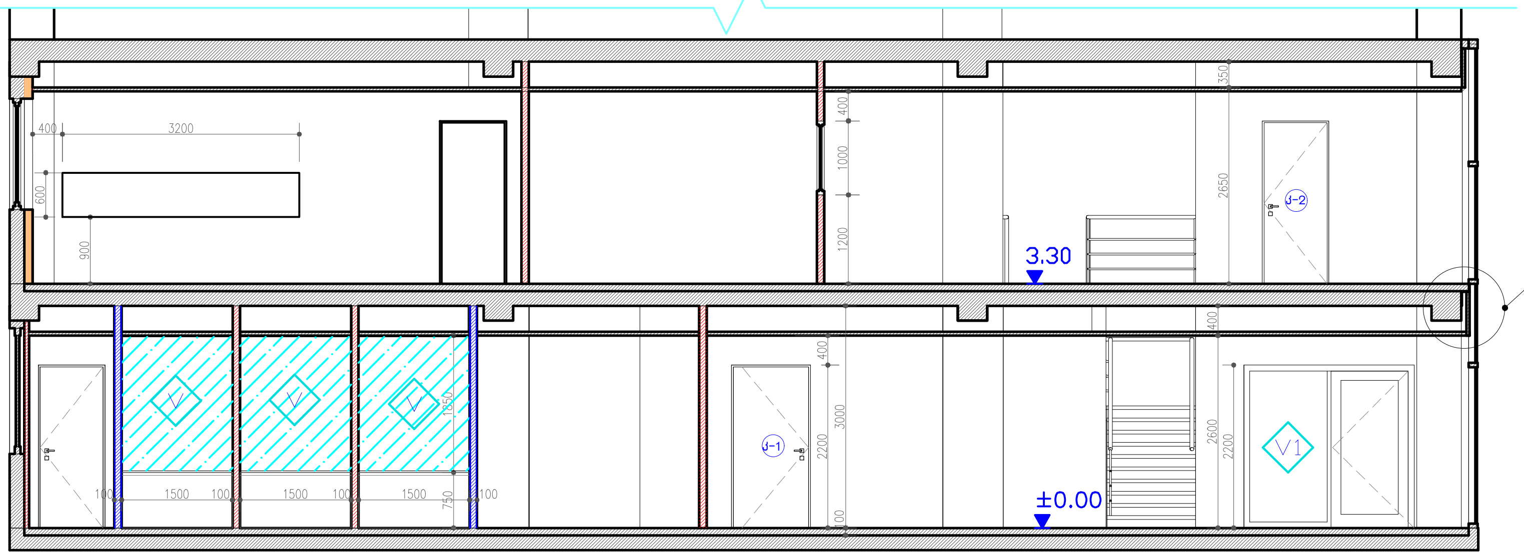

იატაკის მოწყობის ჭრილი

მასშტაბი 1:10

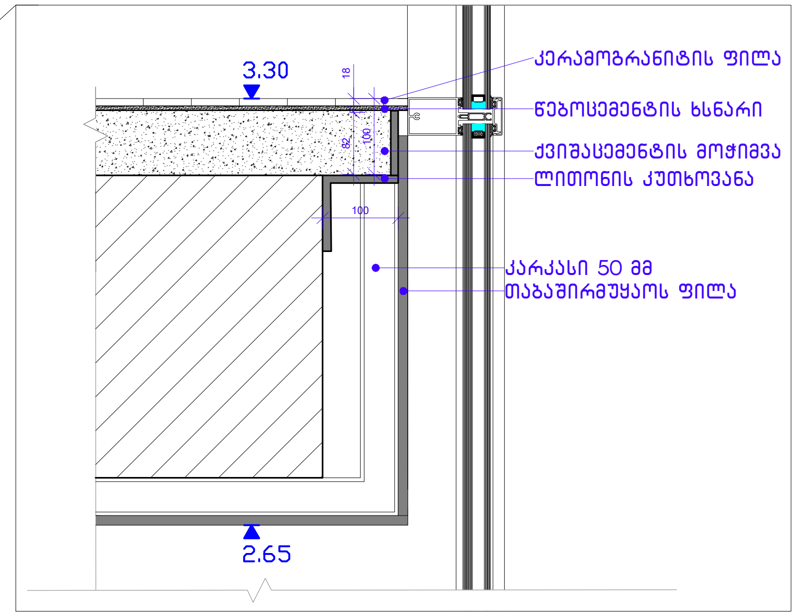

ჭრილი 2-2

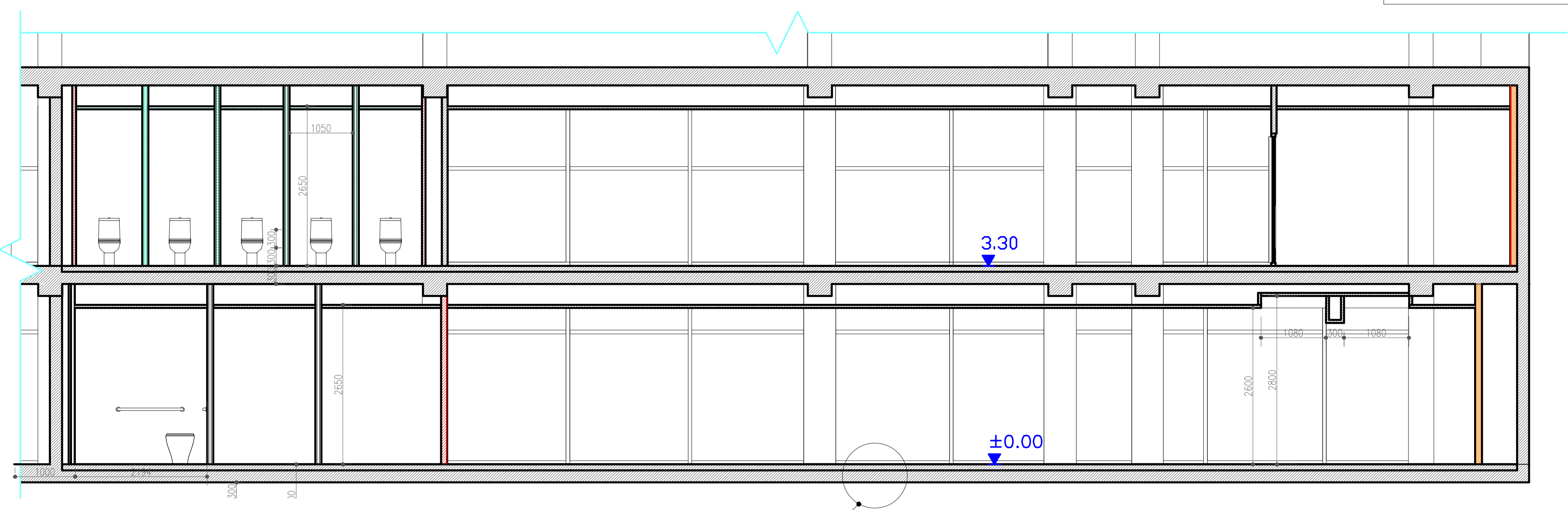

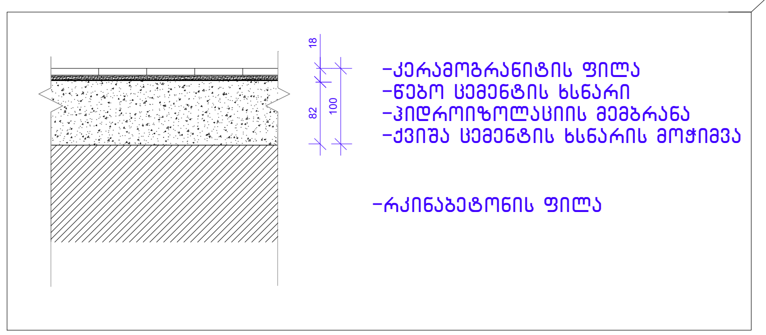

იატაკის მოწყობის ჭრილი სველ წერტილებში

მასშტაბი 1:10

ფორმატი PAPER SIZE	დაკვეთა № CONTRACT №	პროექტის № PROJECT №	ფაილის სახელი FILE NAME
A-3	...	...	...

პირობითი აღნიშვნები LEGEND

სიტუაციური სქემა KEY PLAN

დამკვეთი PRINCIPAL	"საქართველოს ბანკი" ს/კ 204378869
პროექტი PROJECT	საქართველოს ბანკი რეკონსტრუქციის პროექტი
მისამართი ADDRESS	ქ.მარნეული, რუსთაველის ქ. №74 ს/კ 83.02.19.636.01

თანამდებობა Position	სახელი, გვარი Name, Surname	ხელმოწერა Signature
დირექტორი	ი. ბარნაბიშვილი	
დირექტორი	ნ. ალექსიადისი	
არ.მთ.არქიტექტორი	ნ. მაღრაძე	

შპს. "აპექს სტუდიო 1"
საქართველო, თბილისი 0194, კუს ტბის შესახვევი №1
ტელ.: (+995 97) 77 55 70
E-mail: apexstudio.ge@ gmail. com

ა რ ქ ი ტ ე ქ ტ უ რ უ ლ ი   ნ ა წ ი ლ ი

მასშ. SCALE	1:100	თარიღი DATE OF ISSUE	24.07.2024

ნახაზი DRWG.

კორექტირება REVISIONS

№	კორექტ. REV.	თარიღი DATE
1		
2		
3		

სტადია STAGE	ინდექსი INDEX	ფურც. PAGES
მუშა პროექტი Working Draft	A-116	16

N	სხვა მოცულობები			
	სამუშაოს ტიპი	ფართი მ2	გრძ/მ	ცალი
1	კიბის საფეხურების მოპირკეთება კერამოგრანიტის (საფეხურის) ფილებით			19
3	კიბის ალუმინის სახელურის მოწყობა		22	
4	ლითონის მილკვადრატი 80X120X3100 კედელში დგარების მოსაწყობად			4
5	ლითონის მილკვადრატი 80X80 ვიტრინებისათვის ზღუდარის მოსაწყობად		17.4	
6	ლითონის მილკვადრატი 80X80X3000 დგარი ვიტრინებისათვის მოსაწყობად			8
7	თაბაშირმუყაოს სრუ რიგელი ვიტრინის თავზე 200X300 მმ		17.4	
8	ლითონის მილკვადრატი 100X40X2400 კედელში დგარების მოსაწყობა სასავის ბეტონის კედელში			22
9	არმირებული ბადე (ერთი მიმართულებით) 10 მმ-20 სმ ბიჯით სასავის ჭერის მოსაწყობად	32.2		
10	ლითონის მილკვადრატი 100X40X1800 კოჭებისათვის სასავის ჭერის მოსაწყობად			9
11	არმირებული ბადე (ერთი მიმართულებით) 10 მმ-20 სმ ბიჯით სასავის ჭერის მოსაწყობად	8		
12	შეკიდულ ჭერში თაბაშირმუყაოს კუთხეების გამოყვანა		108	
13	თაბაშირმუყაოს შეკიდულ ჭერში ლენტური სანათის მოსაწყობი არხის დამუშავება		24.6	
14	3.30 ნიშნულზე ფილის დაბოლოების ჩახურვა ვიტრინასთან		23.6	
15	იატაკის გათბობის მოწყობისათვის, მოჭიმვის ამოჭრა და შემდგომ უკუ ჩასხმა	40		
16	მილკვადრატის 80X50X3 დგარების მოწყობა კედელში		12	
17	თაბაშირმუყაოს ლუქი 60X60 ვენტილაციისათვის			30
18	ხალიჩის მოწყობა ცენტრალურ კართან	2		
19	მონოლითური ფილის მოწყობა გრუნტზე გენერატორისათვის	15		
20	მავთულის დაწნული ღობე მილკვადრატის დგარებით		16	

ფორმატი PAPER SIZE	დაკვეთა № CONTRACT №	პროექტის № PROJECT №	ფაილის სახელი FILE NAME
A-3	...	...	...

პირობითი აღნიშვნები LEGEND

სიტუაციური სქემა
KEY PLAN

დამკვეთი
PRINCIPAL
"საქართველოს ბანკი"
ს/კ 204378869

პროექტი
PROJECT
საქართველოს ბანკი
რეკონსტრუქციის პროექტი

მისამართი
ADDRESS
ქ.მარნეული, რუსთაველის ქ. №74
ს/კ 83.02.19.636.01

თანამდებობა Position	სახელი, გვარი Name, Surname	ხელმოწერა Signature
დირექტორი	ი. ბარნაბიშვილი	
დირექტორი	ნ. ალექსიადისი	
პრ.მთ.არქიტექტორი	ნ. მაღრაძე	

APEX Studio 1
შპს. "აპექს სტუდიო 1"
საქართველო, თბილისი 0194, კუს ტბის შესახვევი №1
ტელ.: (+995 97) 77 55 70
E-mail: apexstudio.ge@ gmail. com

ა რ ქ ი ტ ე ქ ტ უ რ უ ლ ი ნ ა წ ი ლ ი

მასშ. SCALE	1:100	თარიღი DATE OF ISSUE	24.07.2024

ნახაზი
DRWG.

კორექტირება REVISIONS		
№	კორექტ. REV.	თარიღი DATE
1		
2		
3		

სტადია STAGE	ინდექსი INDEX	ფურცლ. PAGES
მუშა პროექტი Working Draft	A-117	16